stores-discount

Notice de prise de mesure :
Store projection

A - Largeur du store (cm)

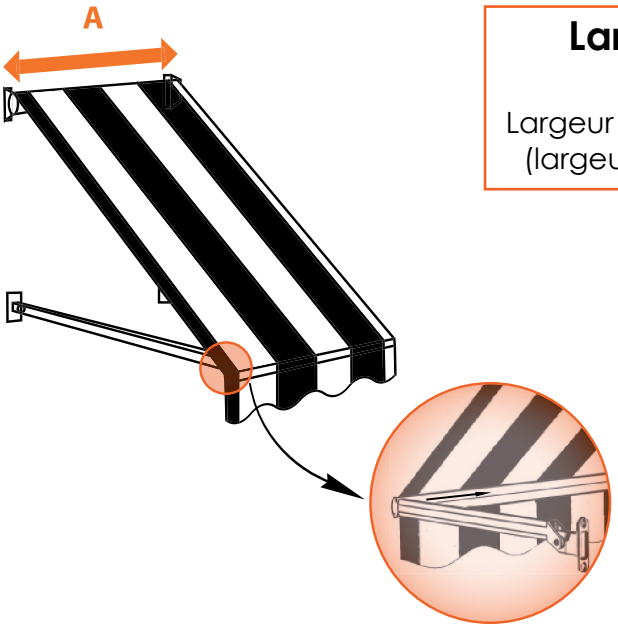

Largeur du store (A)
=
Largeur totale occupée par le store
(largeur de la toile + mécanisme)

Notes importantes :

- L'emplacement des bras sur la barre de charge est réglable (voir bulle zoom).
  Vous pouvez les fixer à l'extrémité ou les décaler vers l'intérieur. Lorsque vous déterminez votre largeur n'oubliez pas que les bras doivent se fixer dans le mur.

- Pour une **commande manuelle**, la largeur minimale d'un store projection est de **100cm**.

- Pour une **commande motorisée** (filaire ou radio), la largeur minimale est de **110cm**.

Pour votre information :

La largeur de la toile est toujours un peu plus petite que la largeur totale de votre store. Cette largeur de toile varie en fonction du type de commande choisi :

- *Pour la manœuvre manuelle : largeur de la toile = largeur totale du store - 120 mm*
- *Pour les motorisations : largeur de la toile = largeur totale du store - 105 mm*

B - Avancée du store (cm)

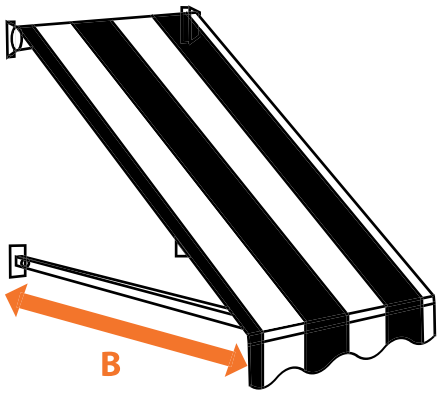

Avancée* (B)
=
Longeur des bras du store

**L'avancée détermine l'ombre qui sera créée par votre store : plus l'avancée est longue, plus l'ombre est importante.*

Vous avez le choix entre 3 longueurs de bras différentes :

Avancée = longeur des bras	100 cm	140 cm	180 cm

Astuce : Pour connaître la longueur idéale des bras, nous vous conseillons de diviser la hauteur de votre fenêtre par deux.

Notice de prise de mesure :
Store projection

C - Angle

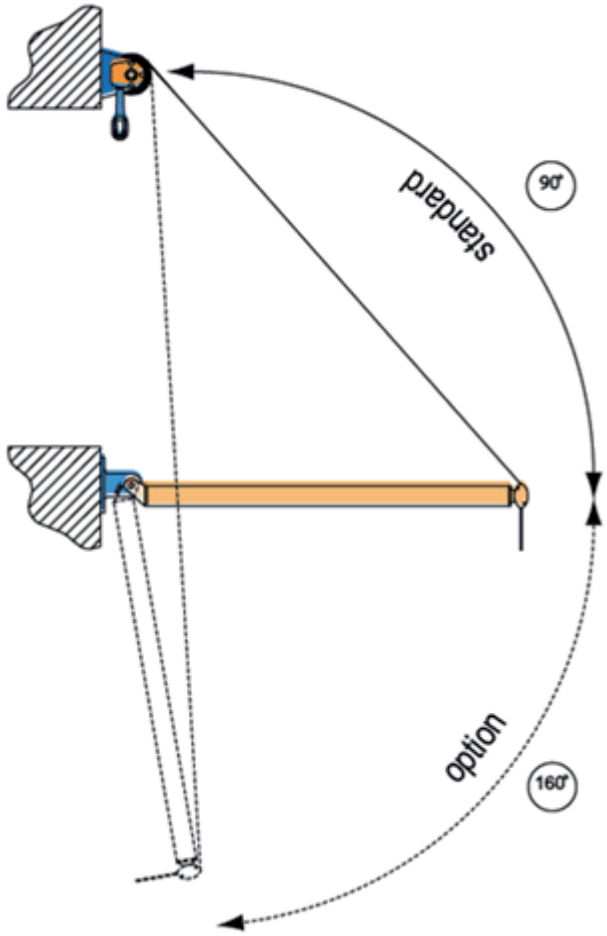

L'angle standard est de 90°.

Vous avez cependant la possibilité de choisir en option un angle à 160° pour que le store puisse protéger la quasi-totalité de votre fenêtre.

Une question ? Un conseil ? **Contactez nous !**

N°Direct 0 320 812 830
PRIX D'UN APPEL LOCAL